PLANIMETRIA GENERALE DELLO STATO DI INTERVENTO SOVRAPPOSTA A ORTOFOTO - AREA DI INTERVENTO Scala 1:1000



LEGENDA:

Sostituzione di corpo illuminante con lanterna in stile di alluminio a LED [NP 15] e manutenzione dei sostegni mediante sverniciatura del metallo e successiva verniciatura [NP 14]. Solo per lanterne esistenti applicate a parete.

LANTERNE APPLICATE A PARETE (Mensola) - QUANTITA' N°52,00
LANTERNE APPLICATE SU PALO - QUANTITA' N°8,00
LANTERNE APPLICATE PLURIME SU PALO (4 LANTERNE CIASCUNO) - QUANTITA' N°2,00

TOTALE LANTERNE N°68,00

Sostituzione di proiettore esistente con proiettore LED da esterno applicato a muro.

PROIETTORI DA SOSTITUIRE SU PIAZZA E. BIANCO (250W) - QUANTITA' N°6
PROIETTORI DA SOSTITUIRE SU PIAZZA F. DE MUNNO (100W) - QUANTITA' N°2
PROIETTORI DA SOSTITUIRE CHIESA SANT'ANTONIO (100W) - QUANTITA' N° 3

TOTALE PROIETTORI N°11,00

Area interessata dall'intervento

IMMAGINI RAPPRESENTATIVE DELLE NUOVE LANTERNE:

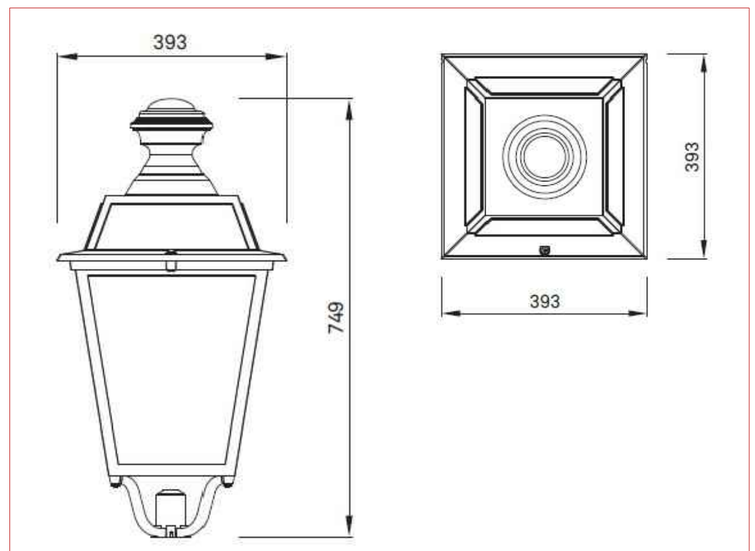



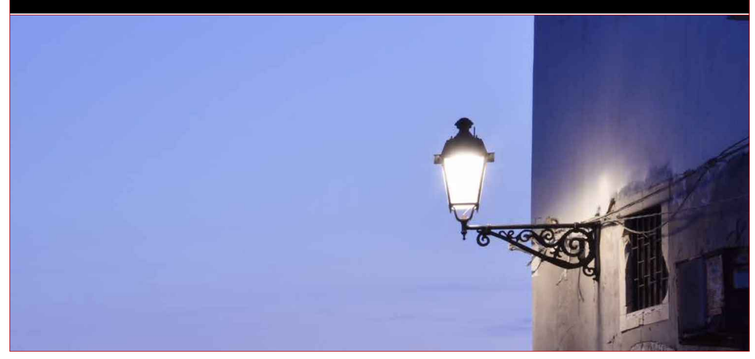

Città di Montalto Uffugo
(Provincia di Cosenza)

Finanziato dall'Unione europea
NextGenerationEU



R.U.P.	DESCRIZIONE COMMESSA	TECNICI INCARICATI
Ing. Massimiliano Costanzo Massimiliano Costanzo	***"RIQUALIFICAZIONE PAVIMENTAZIONE CENTRO STORICO"*** ***CUP: H87H21000840001***	Progettista *Arch. Cinzia A. Di Magro* Supporto alla Progettazione *Ing. Mario Cesareo*

Rev.	DESCRIZIONE	Redatto	Controllato	Approvato	Ver. Norme	Data
E						
D						
C						
B	*Revisione elaborato*	*M.C.*	*C.A.D.M.*	*C.A.D.M.*	*C.A.D.M.*	*18/01/2023*
A	*Redazione elaborato*	*M.C.*	*C.A.D.M.*	*C.A.D.M.*	*C.A.D.M.*	*18/11/2022*

PROGETTO DEFINITIVO	TIMBRO
Progettista *Arch. Cinzia A. Di Magro* Firmato digitalmente da **CINZIA ANGELA DI MAGRO**	COMUNE DI MONTALTO UFFUGO SERVIZIO LL.PP. Prov. di Cosenza
Supporto alla Progettazione *Ing. Mario Cesareo*	

SCALA	DESCRIZIONE ELABORATO	N° TAVOLA
1:1000	*PLANIMETRIA "RELAMPING" PUBBLICA ILLUMINAZIONE*	12

DATA Comm.	CODICE Comm.	CODICE Elaborato	Rev.	File
		12_G.10.DEF	*B*	*TAV.12.DEF.dwg*